BME-60-3D.20

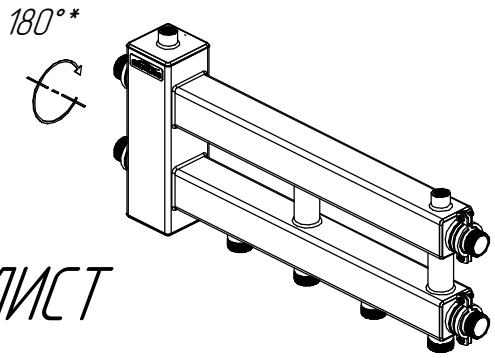

ТЕХНИЧЕСКИЙ ЛИСТ

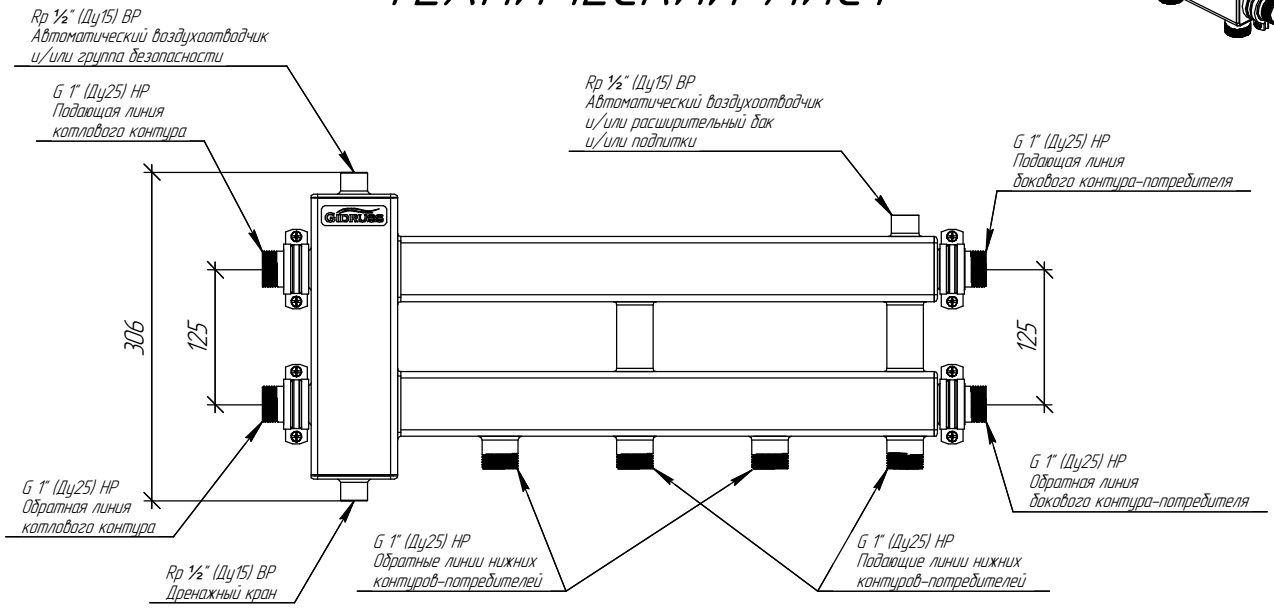

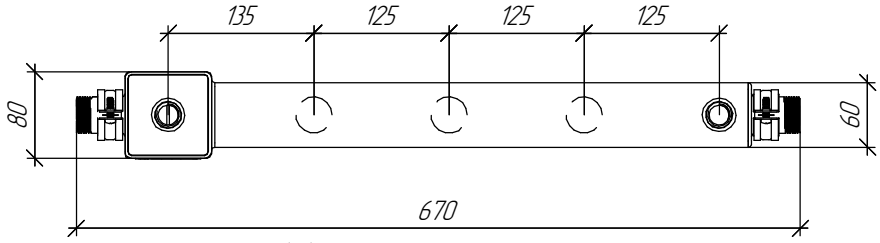

Монтажные размеры

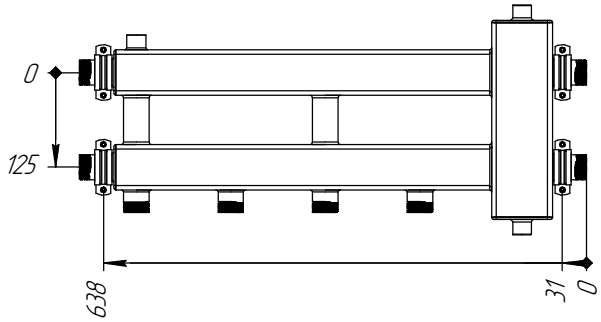

Основные характеристики

Рабочее давление, бар 10
Материал изготовления коллектора ..... Конструкционная сталь 09Г2С
Резьбовые соединения ..... Бесшовная труба ст. 09Г2С
Упаковка ..... Картонная коробка, защитные заглушки GIDRUSS
Монтажные элементы в к-те поставки ..... Монтажная система K.ECO

* Для верхней подводки потребителей допускается перевернуть коллектор на 180° по горизонтальной оси

Арт. BM 6002E 20

Изм.	Лист	№ докум.	Подп.	Дата
				20.04.2020

BME-60-3D.20

Лист

Подп. и дата | Инв. № дубл. | Взам. инв. № | Подп. и дата | Инв. № подл.

Копировал

Формат А4